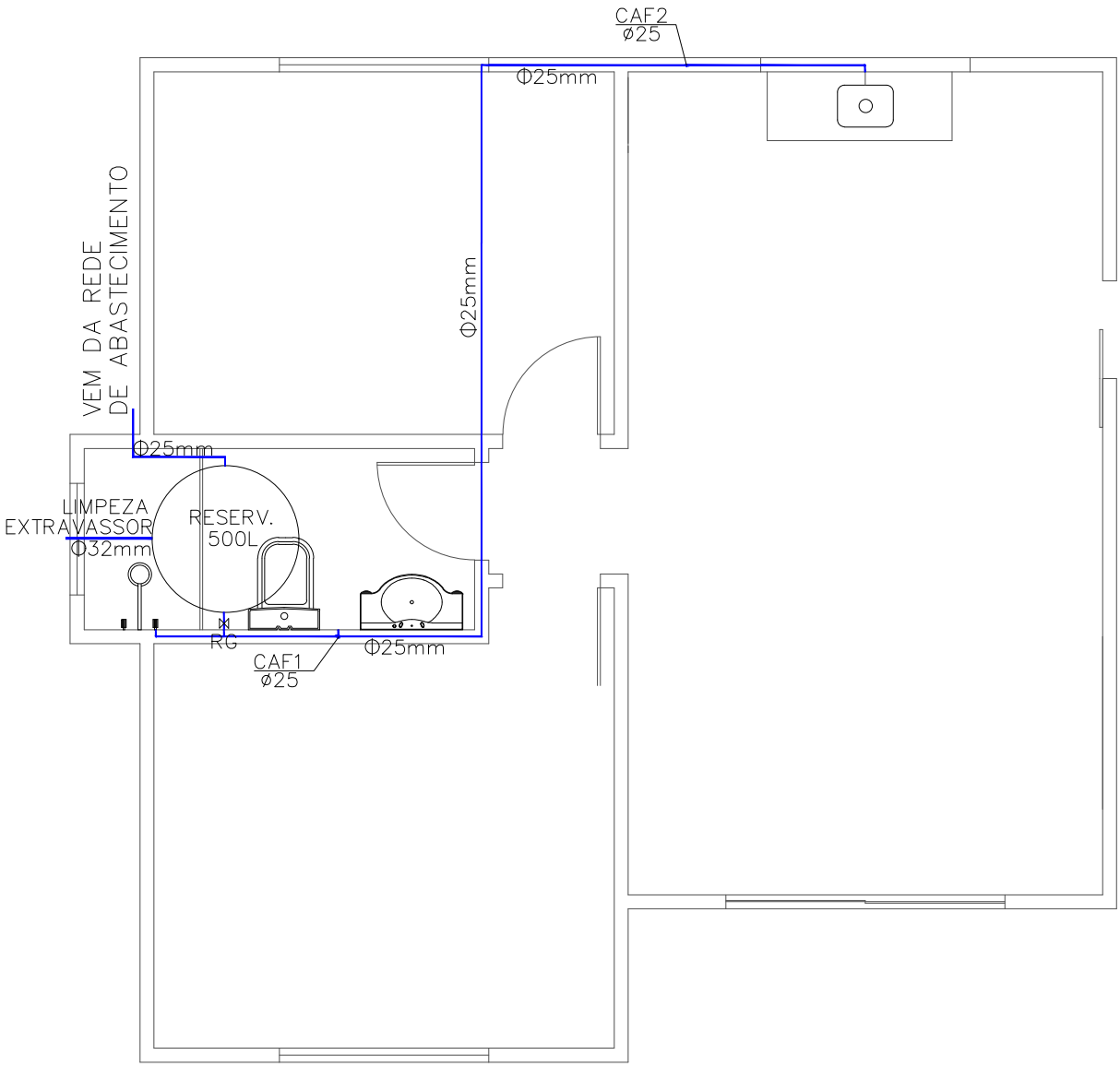

PLANTA BAIXA HIDRAULICA

ESCALA 1:75

ÁREA = 47,30m²

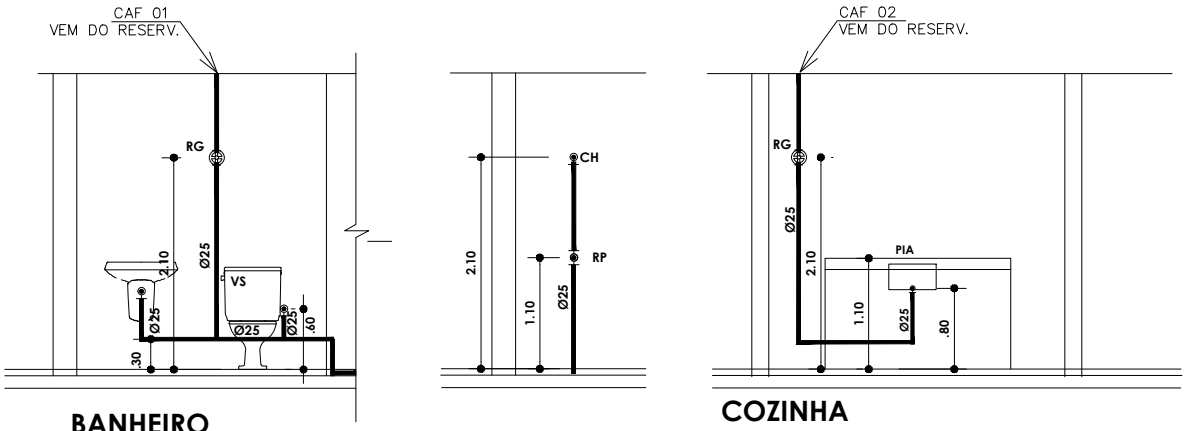

BANHEIRO
PAREDE HIDRÁULICA

COZINHA
PAREDE HIDRÁULICA

OBRA	PROPRIETARIO
CASA POPULAR	MUNICIPIO DE JARDINOPOLIS

RESP. TECNICO	LOCAL	REFERENCIA
DOUGLAS V. FERNANDES CREA/SC 180544-4 DOUGLAS VINICIUS FERNANDES: 05005746935 Assinado de forma digital por DOUGLAS VINICIUS FERNANDES:05005746935 Dados: 2023.12.04 10:26:23 -03'00'	JARDINOPOLIS/SC	HIDRAULICA
09 — ESCALA INDICADA	AREA 47,30m²	