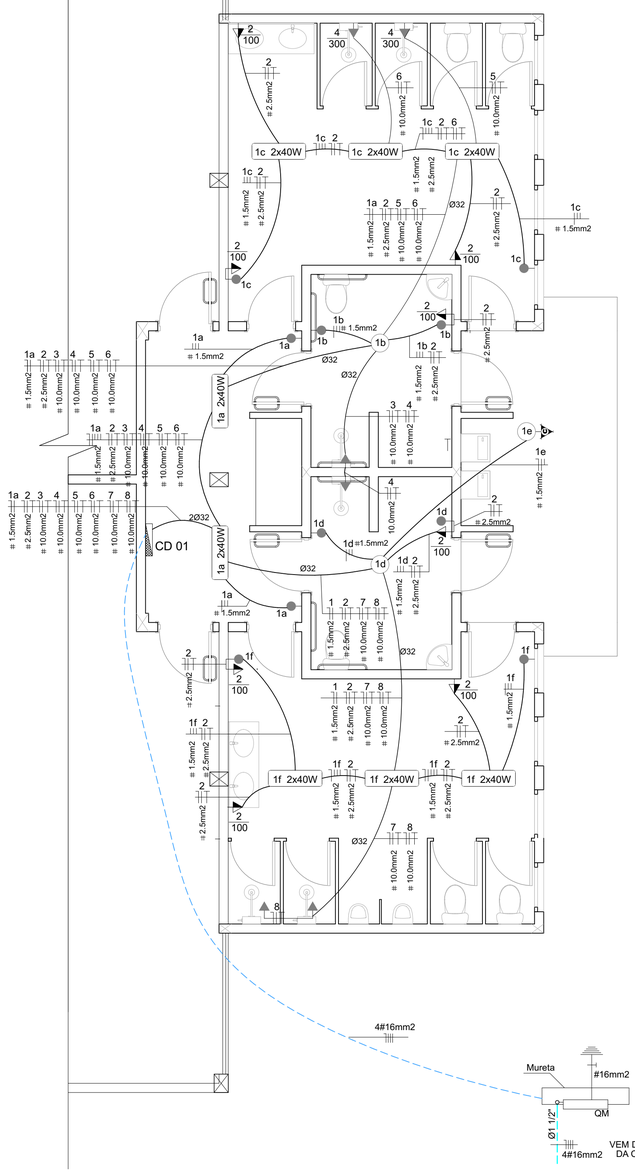


# ILUMINAÇÃO E TOMADAS DE USO GERAL

**ESCALA ..... 1:75**

## OBSERVAÇÃO:

**A ENTRADA DE ENERGIA DEVERÁ SER REDIMENCIONADA EM FUNÇÃO DA CARGA A SER INSTALADA NA INDÚSTRIA**

LEGENDA:

- Luminária fluorescente 2x40W
- Luminária incandescente 150W
- Relé Fotoelétrico, corpo termoplástico auto-extinguível auto-extinguível de alta resistência mecânica
- Interruptor triplo
- Interruptor duplo
- Interruptor simples
- Interruptor paralelo
- Tomada baixa (a 30cm piso acabado)
- Tomada media (a 130cm piso acabado)
- Tomada alta (a 200cm piso acabado)
- Tomada com terra
- Tomada de piso
- Centro de Distribuição
- Quadro de Entrada e Medição
- Fiação: neutro, fase e retorno
- Fio terra (aterramento)
- Eletroduto sobre forro ou embutido em laje
- Eletroduto embutido em piso ou parede
- Duto de Fio Telefônico

## DIAGRAMA UNIFILAR

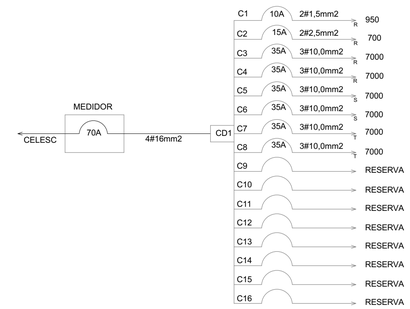


### QUADRO DE DISTRIBUIÇÃO 01

| | CIRCUITO | ILUMINAÇÃO: Fluores. de teto 4x40 | Fluores. de teto 2x40 | Incandes. de teto 1x100 | Pendente de teto 3x100 | TOMADAS DE ENERGIA – TOMADA SIMPLES: 100 | 300 | 500 | CHUVEIRO 7.000 | TOTAL W | FIO mm2 | DISJUNTOR A | FASE RST N |
|---|---|---|---|---|---|---|---|---|---|---|---|---|---|
| CD 01 - ÁREA DOS BANHEIROS | CIRCUITO 01 | | 08 | 03 | | | | | | 950 | 1,5 | 10 | R |
| | CIRCUITO 02 | | | | | 07 | | | | 700 | 2,5 | 15 | R |
| | CIRCUITO 03 | | | | | | | | 01 | 7000 | 10,0 | 35 | R |
| | CIRCUITO 04 | | | | | | | | 01 | 7000 | 10,0 | 35 | R |
| | CIRCUITO 05 | | | | | | | | 01 | 7000 | 10,0 | 35 | S |
| | CIRCUITO 06 | | | | | | | | 01 | 7000 | 10,0 | 35 | S |
| | CIRCUITO 07 | | | | | | | | 01 | 7000 | 10,0 | 35 | T |
| | CIRCUITO 08 | | | | | | | | 01 | 7000 | 10,0 | 35 | T |
| | RESERVA | | | | | | | | | | | | |
| | RESERVA | | | | | | | | | | | | |
| | RESERVA | | | | | | | | | | | | |
| | RESERVA | | | | | | | | | | | | |
| | RESERVA | | | | | | | | | | | | |
| | RESERVA | | | | | | | | | | | | |
| | RESERVA | | | | | | | | | | | | |
| | RESERVA | | | | | | | | | | | | |
| TOTAL CD 01 | | | | | | | | | | 43.650W | R 13.000 W; S 14.000 W; T 14.000 W | | |

### NORMA DE ENTRADA DE INSTALAÇÕES CONSUMIDORAS

| TENSÃO DE FORNECIMENTO | CARGA TOTAL INSTALADA KW | DEMANDA KW | NÚMERO DE: FASES | FIOS | PROTEÇÃO PRINCIPAL DISJUNTOR (A) | CONDUTORES: RAMAL DE LIGAÇÃO E DE CARGA AÉREOS COBRE (mm2) | ALUMÍNIO (mm2) | RAMAL DE ENTRADA COBRE (mm2) | ATERRAM. COBRE (mm2) | ELETRODUTO (pol.): AÉREO OU EMBUT. EM ALVENARIA TAMANHO NOMINAL | SUBTERRÂNEO TAMANHO NOMINAL | PONTALETE DE FERRO GALVANIZADO TAMANHO NOMINAL | POSTE DE ENTRADA DE CONCRETO (daN) | POSTE PARTICULAR METÁLICO (daN) "Ramais": COBRE | ALUMÍNIO |
|---|---|---|---|---|---|---|---|---|---|---|---|---|---|---|---|
| 380/220V | 43.65 | 33.17 | 3 | 4 | 70 | 16 | 25 | 25 | 16 | 1 1/4 | 1 1/2 | NÃO | 200 | NÃO | NÃO |

FATOR DE DEMANDA: 50,00 (Atividade Industrial)
FATOR DE DEMANDA ADOTADO: 70,00

OBSERVAÇÕES:

- TODA FIAÇÃO NÃO ESPECIFICADA EM PLANTA, SERÁ DE 1,5 mm2.
- TODO ELETRODUTO NÃO ESPECIFICADA EM PLANTA, SERÁ DE DIÂMETRO IGUAL A 20 mm.
- EM CASO DE A OBRA SER CONSTRUÍDA EM TERRENO JÁ EDIFICADO, A ENTRADA DE ENERGIA SERÁ À MESMA DA EDIFICAÇÃO EXISTENTE (NÃO SERÁ INSTALADO NOVO PADRÃO);

* DEVERÃO SER MANTIDOS OS MODELOS DE LUMINÁRIAS ADOTADOS, SEU POSICIONAMENTO, BEM COMO OS PONTOS DE LIGAÇÃO;


A.S. Arquitetura & Urbanismo
Ariane Detoni Galera
Arquiteta e Urbanista - CAU/SC A109190-5


APROVAÇÕES E CARIMBOS :

| DATA REVISÃO | OBSERVAÇÕES | RESPONSÁVEL |
|---|---|---|
| | | |
| | | |
| | | |
| | | |
| | | |
| | | |

PROPRIETÁRIO: MUNICÍPIO DE JARDINÓPOLIS

OBRA: ADAPTAÇÃO E AMPLIAÇÃO BARRACÃO INDUSTRIAL LINHA BARRINHAS

ENDEREÇO OBRA: Linha Barrinhas - Jardinópolis/SC

PROJETO: INSTALAÇÕES ELÉTRICAS

RESPONSÁVEL TÉCNICO: ARIANE DETONI GALERA
ARQUITETA URBANISTA - CAU/SC A109190-5

DESCRIÇÃO: INSTALAÇÕES ELÉTRICAS

ÁREA:

ESCALA: Indicadas

DESENHO: -

PRACHA SEQUENCIAL: 6-6

ELE 6